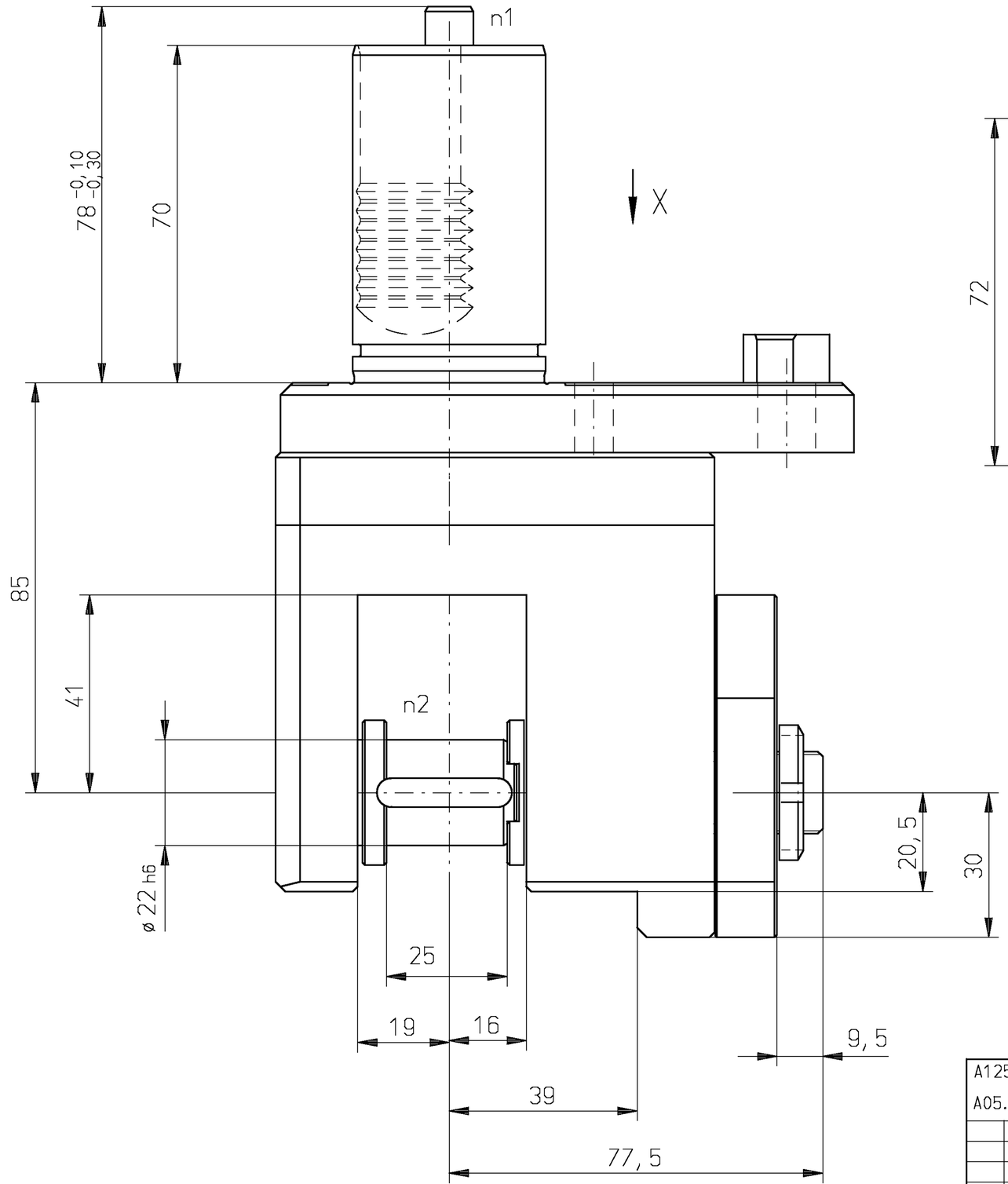

Ansicht X

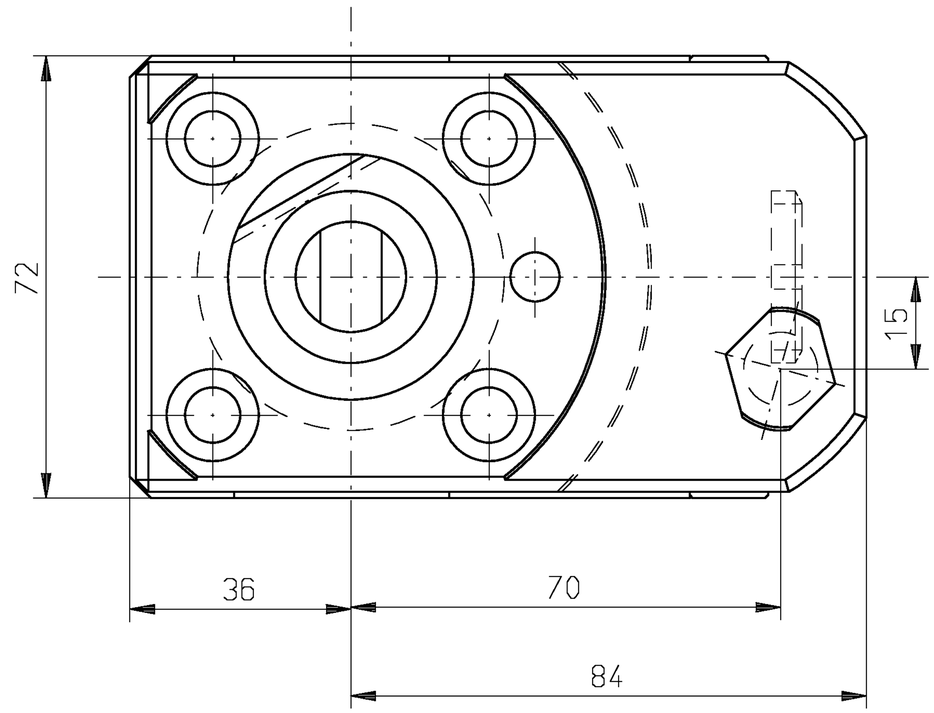

n1(max) = 6500 U/min
n2(max) = 2450 U/min
M (max) = 20 Nm
i(n1/n2) = 2,66 : 1
p(max) = 50 bar

Sägblattø: max. ø80

keine Drehrichtungsumkehr
direction of rotation not reversal

Kühlmittelzufuhr e.K. über Spritzdüsen
external coolant supply through nozzles

Kopf 4x90° schwenkbar
head can be swivelled round 4x90°

A125104				Allg. Tol.	ZWN-BL	Maßstab 1:1	6001144
A05.35131.7340				ISO 2768-m 29.06.2011		Werkstoff: Maßblatt	
	manuelle Änderung				Datum / Name	mimatic® Tool Systems	
				Bearb.	14.01.1997 / Holzheu		
				Gepr.	05.11.2008 / Dietrich		
				Norm		ZETTL GmbH 87488 Betzigau – Westendstraße 3	
				CAD: C:00002806.SZA		Tel.: 0831/57444-0 Fax.: -90	
				Zeichnungs-Nr.: WZ1039		AGW-MA-Q-40-E	Blatt Bl.
Zust.	Änderung	Datum	Name	Urspr. WZ 0877_3		Ers. f.:	Ers. d.: Plotserver